MCL MATERLABO
conception, étude & installation de laboratoires

MEUBLE BAS MOBILE
A 4 tiroirs
Réf : MB --- * 4T

Descriptif

- Construction réalisée en mélaminé blanc chants PVC 0.8mm
- Façade réalisée en mélaminé Gris Clair chants PVC 2mm
- Poignées ergonomiques en aluminium
- Tiroirs montés sur coulisses métalliques à galets
- Ensemble monté sur quatres roulettes pivotantes dont deux à freins de hauteur 95 mm

Dimensions disponibles (mm):
*Largeurs: 415; 480; 530; 562; 650; 830; 860; 960; 1124

Options:
Condamnation par serrure
Séparations pour tiroir

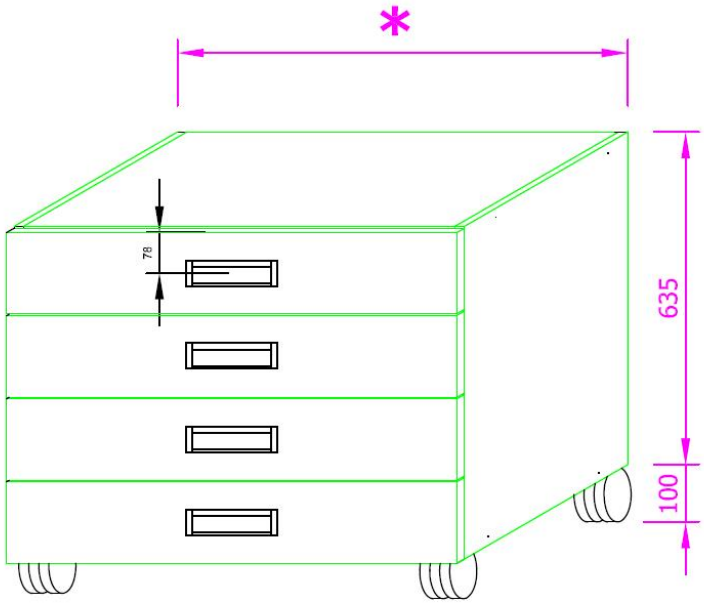

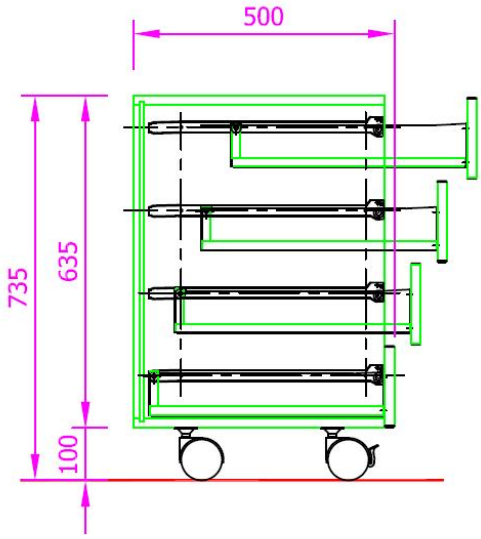

Visuels et schémas non contractuels.

33, Chemin du Souvenir Français - 06730 SAINT ANDRE DE LA ROCHE Tél : 04.93.54.42.45 Fax : 04.93.54.48.74
14 ZAC les Pielettes – 13740 LE ROVE Tél : 04.91.69.28.73 Fax : 04.91.03.17.35
SAS Capital 50.000 euros – Siret : 384 841 474 00040 – RC Grasse 05B00287 – TVA FR73384841474
Email : mcl.materlabo@wanadoo.fr Site internet : www.mclmaterlabo.fr